PRZEKRÓJ KONSTRUKCYJNY A–A

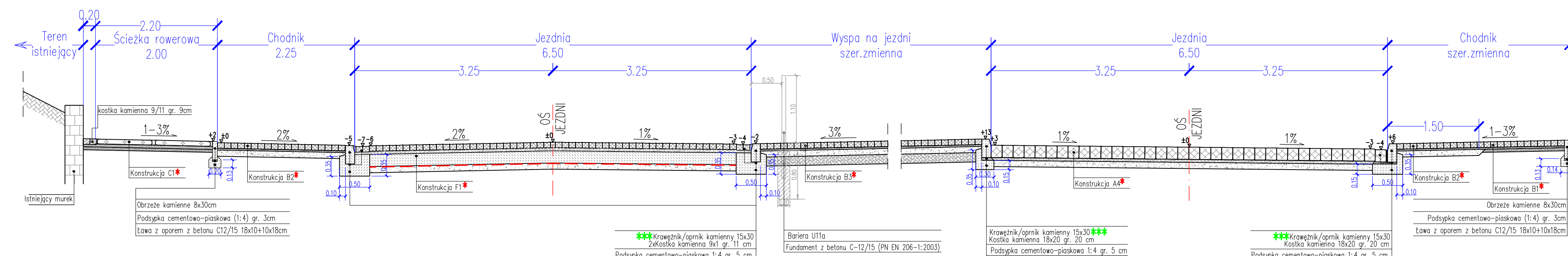

PRZEKRÓJ KONSTRUKCYJNY B–B

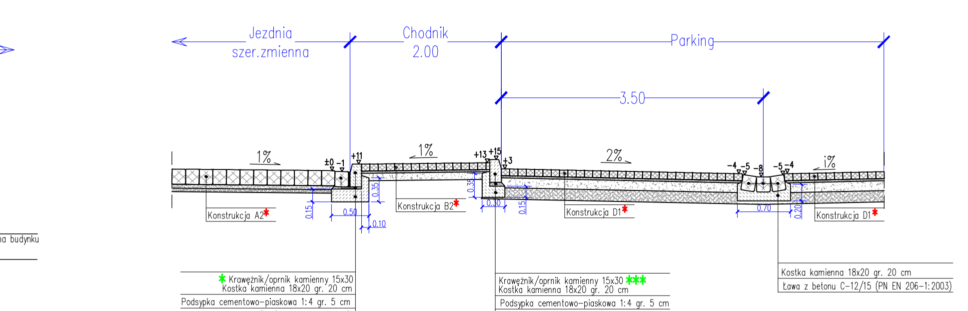

PRZEKRÓJ KONSTRUKCYJNY C–C

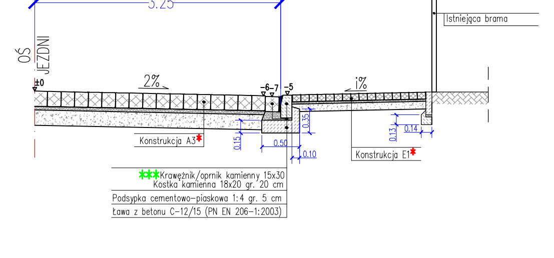

PRZEKRÓJ KONSTRUKCYJNY D–D

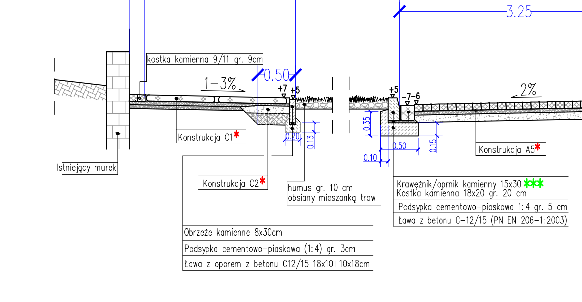

PRZEKRÓJ KONSTRUKCYJNY E–E

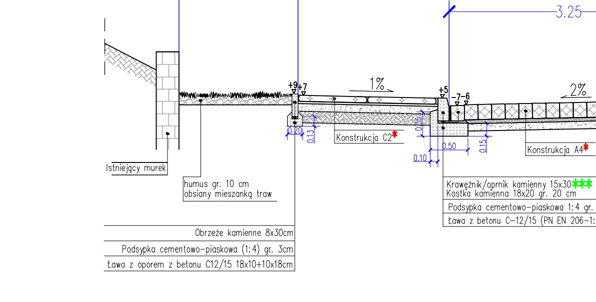

PRZEKRÓJ KONSTRUKCYJNY F–F

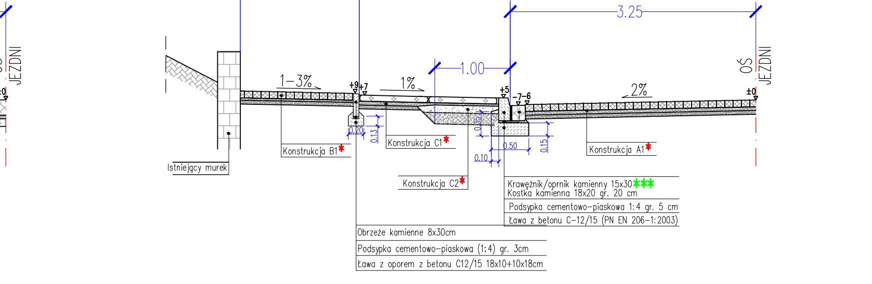

PRZEJŚCIE WYNIESIONE – WIDOK Z BOKU **

(podane rzędne wysokościowe dotyczą przejścia wyniesionego na 10cm)

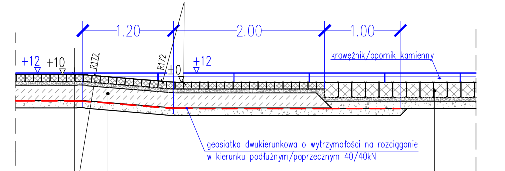

PRZEJŚCIE WYNIESIONE – WIDOK Z GÓRY **

(podane rzędne wysokościowe dotyczą przejścia wyniesionego na 10cm)

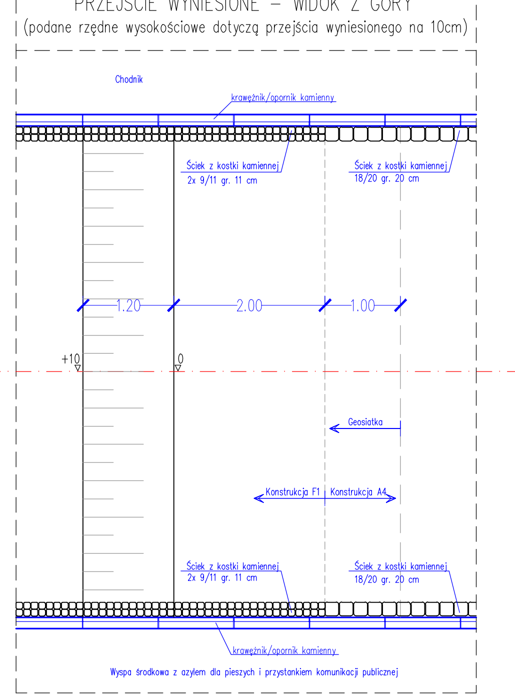

*ZESTAWIENIE KONSTRUKCJI:

KONSTRUKCJA JEZDNI – A1
- Warstwa ścieralna – kostka kamienna 9/11 gr. 9cm
- Podsypka cementowo – piaskowa 1:4 gr. 5 cm
- Warstwa wyrównawcza – piasek średni gr. 5cm
- Istniejąca konstrukcja jezdni

KONSTRUKCJA JEZDNI – A6
- Warstwa ścieralna – kostka kamienna 9/11 gr. 9cm
- Podsypka cementowo – piaskowa 1:4 gr. 5 cm
- Warstwa wyrównawcza – podbudowa pomocnicza kruszywo łamane 0/31,5 stab. mech. gr. 15 cm
- Warstwa gruntu stabilizowanego cementem o Rm=1,5 MPa gr. 20 cm
- grunt rodzimy

KONSTRUKCJA ŚCIEŻKI ROWEROWEJ – C2
- Płyty kamienne 90x50x8cm płomieniowane – gr. 8cm
- Podsypka cementowo – piaskowa 1:4 gr. 3 cm
- Warstwa wyrównawcza – podbudowa pomocnicza kruszywo łamane 0/31,5 stab. mech. gr. 10 cm
- Warstwa gruntu G1 gr. 15cm
- grunt rodzimy

KONSTRUKCJA JEZDNI – A2
- Warstwa ścieralna – kostka kamienna 18/20 gr. 20cm
- Podsypka cementowo – piaskowa 1:4 gr. 5 cm
- Warstwa wyrównawcza – piasek średni gr. 5cm
- Istniejąca konstrukcja jezdni

KONSTRUKCJA CHODNIKA – B1
- Warstwa ścieralna – kostka kamienna 9/11 gr. 9cm
- Podsypka cementowo – piaskowa 1:4 gr. 3 cm
- Warstwa wyrównawcza – piasek średni gr. 5cm
- Istniejąca konstrukcja chodnika

KONSTRUKCJA PARKINGU – D1
- Warstwa ścieralna – kostka kamienna 9/11 gr. 9cm
- Podsypka cementowo – piaskowa 1:4 gr. 3 cm
- Warstwa wyrównawcza – podbudowa pomocnicza kruszywo łamane 0/31,5 stab. mech. gr. 13 cm
- Warstwa gruntu stabilizowanego cementem o Rm=1,5 MPa gr. 15 cm
- grunt rodzimy

KONSTRUKCJA JEZDNI – A3
- Warstwa ścieralna – kostka kamienna 18/20 gr. 20cm
- Podsypka cementowo – piaskowa 1:4 gr. 5 cm
- Warstwa wyrównawcza – podbudowa pomocnicza kruszywo łamane 0/31,5 stab. mech. gr. 20 cm
- Istniejąca konstrukcja jezdni

KONSTRUKCJA CHODNIKA – B2
- Warstwa ścieralna – kostka kamienna 9/11 gr. 9cm
- Podsypka cementowo – piaskowa 1:4 gr. 3 cm
- Warstwa wyrównawcza – podbudowa pomocnicza kruszywo łamane 0/31,5 stab. mech. gr. 10 cm
- grunt rodzimy

KONSTRUKCJA ZJAZDU INDYWIDUALNEGO – E1
- Warstwa ścieralna – kostka kamienna 9/11 gr. 9cm
- Podsypka cementowo – piaskowa 1:4 gr. 3 cm
- Warstwa wyrównawcza – podbudowa pomocnicza kruszywo łamane 0/31,5 stab. mech. gr. 10 cm
- grunt rodzimy

KONSTRUKCJA JEZDNI – A4
- Warstwa ścieralna – kostka kamienna 18/20 gr. 20cm
- Podsypka cementowo – piaskowa 1:4 gr. 5 cm
- Warstwa wyrównawcza – podbudowa pomocnicza kruszywo łamane 0/31,5 stab. mech. gr. 10 cm
- Istniejąca konstrukcja jezdni

KONSTRUKCJA CHODNIKA – B3
- Warstwa ścieralna – kostka kamienna 9/11 gr. 9cm
- Podsypka cementowo – piaskowa 1:4 gr. 3 cm
- Warstwa wyrównawcza – podbudowa pomocnicza kruszywo łamane 0/31,5 stab. mech. gr. 10 cm
- Warstwa gruntu G1 gr. 15cm
- grunt rodzimy

KONSTRUKCJA PRZEJŚCIA WYNIESIONEGO – F1
- Warstwa ścieralna – kostka kamienna 9/11 gr. 9cm
- Podsypka cementowo – piaskowa 1:4 gr. 5 cm
- Podbudowa z betonu C12/15 gr. 20cm**
- Geosiatka dwukierunkowa o wytrzymałości na rozciąganie w kierunku podłużnym/poprzecznym 40/40kN
- Warstwa wyrównawcza – podbudowa pomocnicza kruszywo łamane 0/31,5 stab. mech. gr. 10 cm
- grunt rodzimy

KONSTRUKCJA JEZDNI – A5
- Warstwa ścieralna – kostka kamienna 9/11 gr. 9cm
- Podsypka cementowo – piaskowa 1:4 gr. 5 cm
- Warstwa wyrównawcza – podbudowa pomocnicza kruszywo łamane 0/31,5 stab. mech. gr. 10 cm
- Istniejąca konstrukcja jezdni

KONSTRUKCJA ŚCIEŻKI ROWEROWEJ – C1
- Płyty kamienne 90x50x8cm płomieniowane – gr. 8cm
- Podsypka cementowo – piaskowa 1:4 gr. 5 cm
- Warstwa wyrównawcza – piasek średni gr. 5cm
- grunt rodzimy

**UWAGA:
– Przejście zlokalizowane po północnej stronie jezdni (wzdłuż głównego ciągu ul. Kolejowej) wyniesiono na 10cm. Grubość podbudowy z betonu C12/15 wynosi 20cm. Pozostałe warstwy konstrukcyjne jak na schemacie konstrukcji F1

– Przejście wyniesione zlokalizowane po południowej stronie jezdni (na drodze manewrowej dla autobusów) wyniesiono o 8cm. Grubość podbudowy z betonu C12/15 wynosi 18cm. Pozostałe warstwy konstrukcyjne jak na schemacie konstrukcji F1

***UWAGA:
– Zakres stosowania oporników kamiennych (materiał z rozbiórki) oraz krawężników kamiennych (materiał nowy) zgodnie z rysunkiem 7.1

UWAGA:

– RYSUNEK NALEŻY ROZPATRYWAĆ RAZEM Z RYSUNKIEM NR 7.1 PRZEDSTAWIAJĄCYM ZAKRES STOSOWANIA POSZCZEGÓLNYCH KONSTRUKCJI ORAZ RYSUNKIEM NR o.5

– WYKOPY DLA PROJEKTOWANEJ SIECI KANALIZACJI DESZCZOWEJ ZASYPAĆ ZGODNIE Z RYSUNKIEM NR o.5. PODŁOŻE POD PROJEKTOWANĄ KONSTRUKCJĄ NAWIERZCHNI, NA TRASIE KANALIZACJI DESZCZOWEJ WZMOCNIĆ WARSTWĄ KRUSZYWA STAB. CEMENTEM O Rm=1,5 MPa GR. 15 CM.

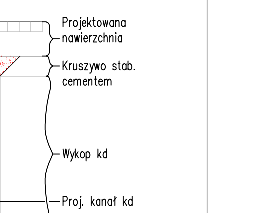

– SZCZELINY POMIĘDZY KOSTKAMI WYPEŁNIĆ ZAPRAWĄ CEMENTOWO-PIASKOWĄ

– KOSTKA KAMIENNA KOLORU SZAREGO.

CZĘŚĆ NAWIERZCHNI JEZDNI I PARKINGU WYKONAĆ Z KOSTKI KAMIENNEJ GRAFITOWEJ, ZGODNIE Z OPRACOWANIEM "ORGANIZACJA RUCHU DOCELOWEGO".

Inwestor: Gmina Wołów, Rynek 34, 56-100 Wołów

Jednostka projektowa: ALFA PROJEKT, Tomasz Płonka, 50-540 Wrocław, ul. Strońska 4a/21, tel. (071) 70 71 203, fax. (071) 70 71 256, e-mail: alfa.projekt@interia.pl

Obiekt: **Drogi dojazdowe oraz parking dla samochodów osobowych w rejonie dworca PKP w Wołowie**

Temat opracowania: **Organizacja ruchu wraz z przebudową nawierzchni i budową parkingów przy ul. Kolejowej w Wołowie**

Tytuł rysunku: Przekroje konstrukcyjne

Zespół projektowy:

Stanowisko	Imię i nazwisko	Uprawnienia nr	Podpis
Branża:	Drogowa		
Projektant:	mgr inż. Tomasz Płonka	130/DOŚ/03	
Opracował:	mgr inż. Mateusz Mendelewski		
Sprawdzający:	mgr inż. Marek Bacała	2/DOŚ/03	
Stadium: PB	Data: 12.2014	Skala: 1:50	Nr rys.–Ark.: 5.1